# Traglasten am Teleskopausleger
# Lifting capacities on telescopic boom
# Forces de levage à la flèche télescopique

| m | 13,3 m * | 13,3 m | 17,6 m | 21,9 m | 26,2 m | 30,5 m | 34,8 m | 39,1 m | 43,4 m | 47,7 m | 52 m | 56,3 m | 60 m | m |
|---|---|---|---|---|---|---|---|---|---|---|---|---|---|---|
| 3 | 220 | 152 | 135 | 135 | | | | | | | | | | 3 |
| 3,5 | 150 | 150 | 135 | 135 | 126 | | | | | | | | | 3,5 |
| 4 | 140 | 140 | 130 | 130 | 126 | | | | | | | | | 4 |
| 4,5 | 127 | 127 | 122 | 120 | 117 | 103 | | | | | | | | 4,5 |
| 5 | 119 | 119 | 114 | 112 | 109 | 102 | | | | | | | | 5 |
| 6 | 105 | 105 | 101 | 100 | 97 | 95 | 81 | | | | | | | 6 |
| 7 | 94 | 94 | 90 | 89 | 87 | 85 | 79 | 58 | | | | | | 7 |
| 8 | 84 | 84 | 81 | 81 | 79 | 77 | 76 | 55 | 46,5 | | | | | 8 |
| 9 | 74 | 74 | 73 | 73 | 72 | 71 | 69 | 52 | 44,5 | 37,5 | | | | 9 |
| 10 | 63 | 63 | 66 | 67 | 66 | 65 | 64 | 48,5 | 42,5 | 36 | 30 | | | 10 |
| 11 | 45,5 | 45,5 | 61 | 61 | 60 | 61 | 59 | 45,5 | 40,5 | 34,5 | 29,2 | 24,6 | | 11 |
| 12 | | | 55 | 55 | 55 | 56 | 55 | 42 | 38,5 | 33,5 | 28,3 | 24,1 | 20 | 12 |
| 14 | | | 45 | 46 | 47 | 46,5 | 46 | 37,5 | 34,5 | 30,5 | 26,3 | 22,7 | 19,2 | 14 |
| 16 | | | | 39,5 | 39,5 | 39 | 38,5 | 33 | 31,5 | 27,9 | 24,4 | 21,2 | 18,1 | 16 |
| 18 | | | | 33,5 | 33,5 | 33,5 | 32,5 | 30,5 | 28,4 | 25,8 | 22,6 | 19,8 | 17,1 | 18 |
| 20 | | | | | 29,2 | 28,8 | 28,1 | 28,1 | 25,8 | 23,6 | 21,1 | 18,5 | 16 | 20 |
| 22 | | | | | 25,6 | 25,2 | 24,5 | 25,3 | 23,5 | 21,7 | 19,7 | 17,4 | 15 | 22 |
| 24 | | | | | 15,7 | 22,3 | 23 | 22,3 | 21,5 | 20,1 | 18,4 | 16,3 | 14,2 | 24 |
| 26 | | | | | | 19,9 | 20,6 | 19,9 | 19,2 | 18,8 | 17,2 | 15,2 | 13,3 | 26 |
| 28 | | | | | | 14,9 | 18,5 | 17,8 | 17,3 | 17,4 | 16,1 | 14,4 | 12,5 | 28 |
| 30 | | | | | | | 16,7 | 16 | 16,3 | 15,6 | 15,1 | 13,5 | 11,8 | 30 |
| 32 | | | | | | | 13,6 | 14,4 | 14,8 | 14,1 | 14 | 12,7 | 11,2 | 32 |
| 34 | | | | | | | | 13,6 | 13,4 | 12,7 | 12,8 | 12,1 | 10,5 | 34 |
| 36 | | | | | | | | 12,2 | 12,2 | 11,9 | 11,6 | 11,4 | 10 | 36 |
| 38 | | | | | | | | | 11,2 | 11,1 | 10,6 | 10,4 | 9,5 | 38 |
| 40 | | | | | | | | | 10,2 | 10,2 | 9,8 | 9,4 | 9 | 40 |
| 42 | | | | | | | | | | 9,4 | 9,2 | 8,6 | 8,5 | 42 |
| 44 | | | | | | | | | | 8,6 | 8,4 | 7,8 | 7,9 | 44 |
| 46 | | | | | | | | | | | 7,7 | 7,2 | 7,2 | 46 |
| 48 | | | | | | | | | | | 7,1 | 6,5 | 6,6 | 48 |
| 50 | | | | | | | | | | | | 6 | 6 | 50 |
| 52 | | | | | | | | | | | | 5,5 | 5,5 | 52 |
| 54 | | | | | | | | | | | | | 5 | 54 |
| 56 | | | | | | | | | | | | | 4,6 | 56 |

* nach hinten / over rear / en arrière

TAB 151001 / 151354

## Anmerkungen zu den Traglasttabellen

1. Für die Kranberechnungen gelten die DIN-Vorschriften lt. Gesetz gemäß Bundesarbeitsblatt von 2/85: Die Traglasten DIN/ISO entsprechen den geforderten Standsicherheiten nach DIN 15019, Teil 2 und ISO 4305. Für die Stahltragwerke gilt DIN 15018, Teil 3. Die bauliche Ausbildung des Krans entspricht DIN 15018, Teil 2 sowie der F. E. M.
2. Bei den DIN/ISO-Traglasttabellen sind in Abhängigkeit von der Auslegerlänge Windstärken von 5 bis 7 Beaufort zulässig.
3. Die Traglasten sind in Tonnen angegeben.
4. Das Gewicht des Lasthakens bzw. der Hakenflasche ist von den Traglasten abzuziehen.
5. Die Ausladungen sind von Mitte Drehkranz gemessen.
6. Die Traglasten für den Teleskopausleger gelten nur bei demontierter Klappspitze.
7. Traglaständerungen vorbehalten.
8. Traglasten über 135 t/152 t nur mit Zusatzflasche/-einrichtung.

## Remarks referring to load charts

1. When calculating crane stresses and loads, German Industrial Standards (DIN) are applicable, in conformity with new German legislation (published 2/85): The lifting capacities (stability margin) DIN/ISO are as laid down in DIN 15019, part 2, and ISO 4305. The crane's structural steel works is in accordance with DIN 15018, part 3. Design and construction of the crane comply with DIN 15018, part 2, and with F. E. M. regulations.
2. For the DIN/ISO load charts, depending on jib length, crane operation may be permissible at wind speeds up to 5 resp. 7 Beaufort.
3. Lifting capacities are given in metric tons.
4. The weight of the hook blocks and hooks must be deducted from the lifting capacities.
5. Working radii are measured from the slewing centreline.
6. The lifting capacities given for the telescopic boom only apply if the folding jib is taken off.
7. Subject to modification of lifting capacities.
8. Lifting capacities above 135 t/152 t only with additional pulley block/special equipment.

# Hubhöhen
# Lifting heights
# Hauteurs de levage

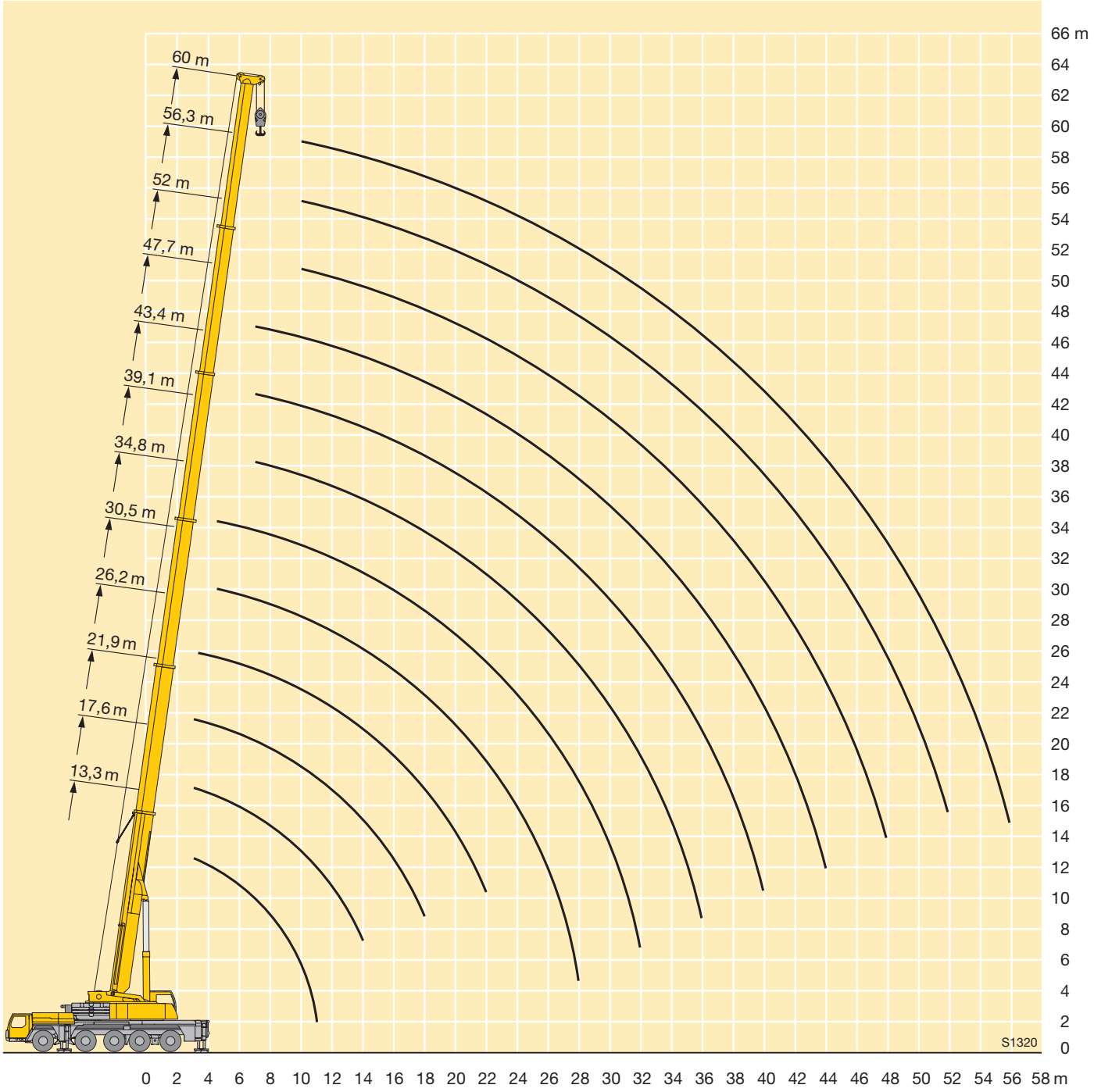

# Maße
# Dimensions
# Encombrement

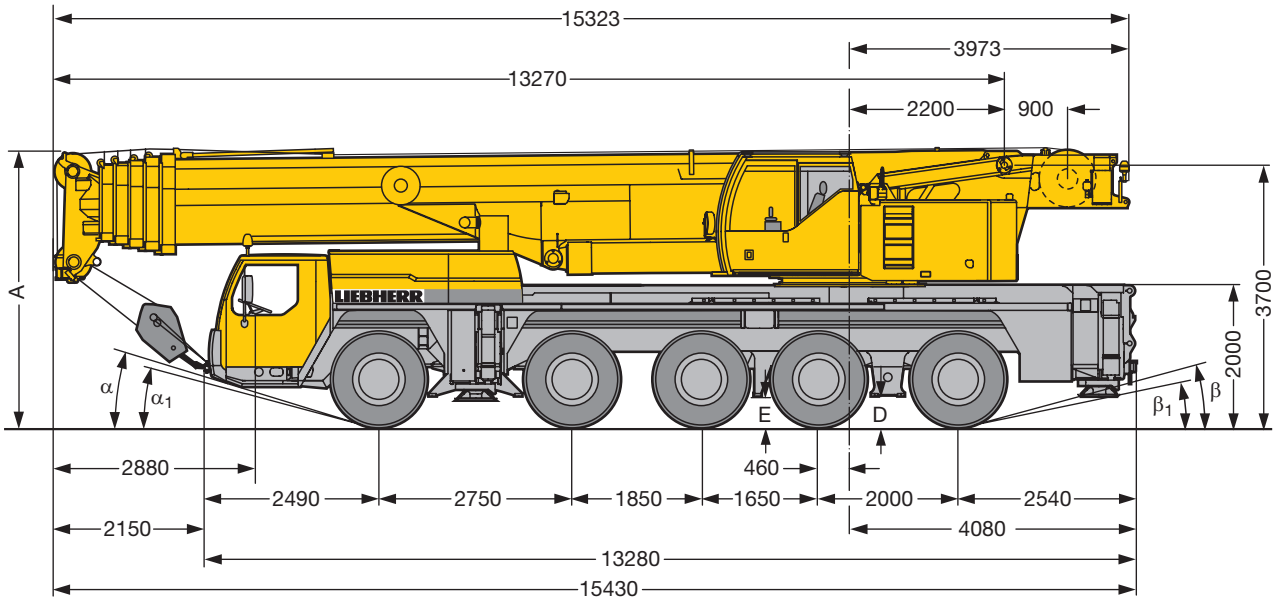


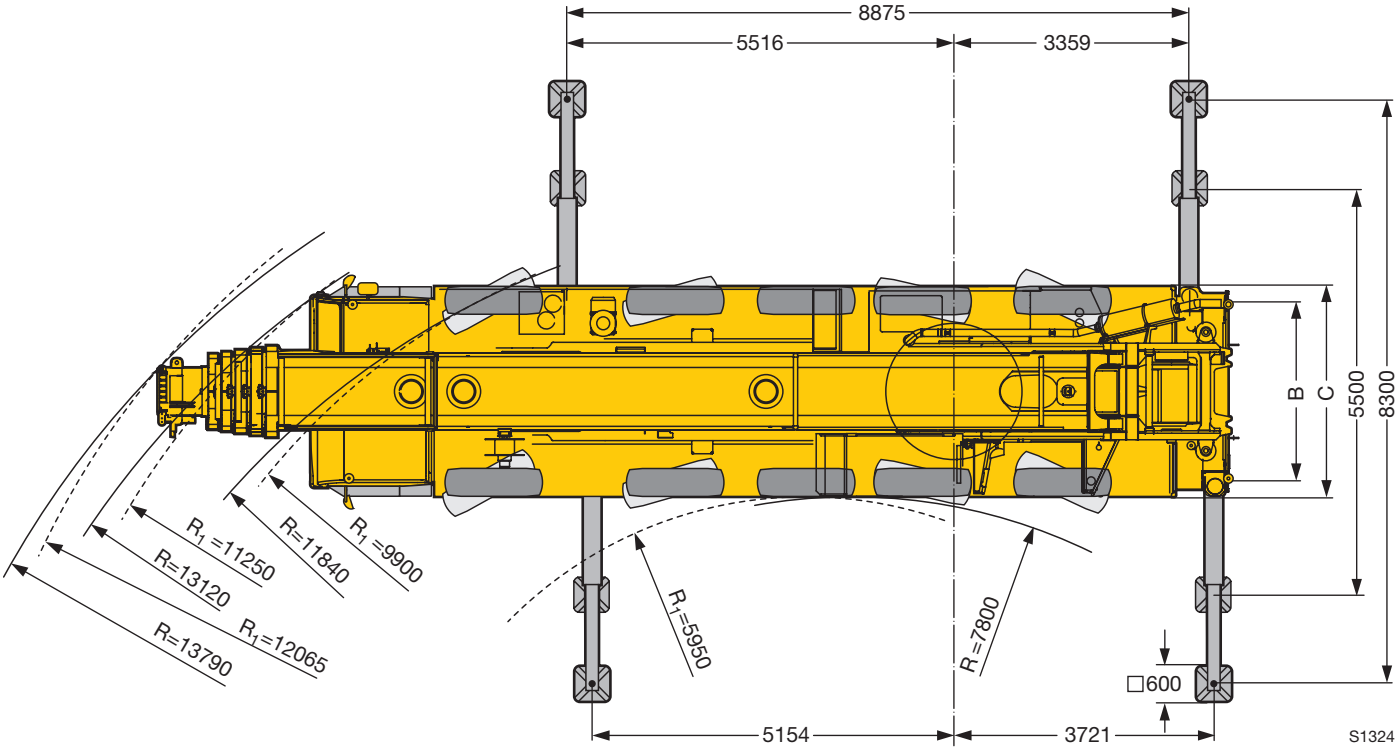


$R_1$ = mit unabhängiger Hinterachslenkung / with independent rear-axle steering / à direction essieu arrière indépendante

| | Maße / Dimensions / Encombrement mm | | | | | | | | | |
|---|---|---|---|---|---|---|---|---|---|---|
| | A | A 150 mm* | B | C | D | E | α | $\alpha_1$ | β | $\beta_1$ |
| 14.00 R 25 | 3950 | 3800 | 2552 | 3000 | 410 | 370 | 17° | 15° | 15° | 11° |
| 16.00 R 25 | 4000 | 3850 | 2552 | 3000 | 410 | 370 | 17° | 15° | 15° | 11° |
| 20.5 R 25 | 4000 | 3850 | 2702 | 3230 | 410 | 370 | 17° | 15° | 15° | 11° |

* abgesenkt / lowered / abaissé